FORESTER

ТОВ «СОДЖІТЗ АВТО УКРАЇНА»
Офіційний дистриб'ютор Subaru
www.subaru.ua

Стандартні опції

ПОСТІЙНИЙ ПОВНИЙ ПРИВОД - AWD

Комфорт	Системи безпеки і допомоги водію
Кермове управління з електропідсилювачем і регулюванням по висоті і глибині	Функція автоматичного утримання автомобіля (AVH)
Обігрів зовнішніх дзеркал і зони щіток лобового скла	Система курсової стійкості VDC
Обігрів заднього скла з таймером	Система стабілізації автомобіля з причепом
3 розетки на 12В (центральна панель і консоль, багажне відділення)	Система допомоги при екстреному гальмувані (Brake Assist)
Управління аудіо-системою на кермі	Фронтальні подушки безпеки SRS
Електросклопідіймачі (з боку водія і переднього пасажиру з функцією автоматичного закривання/відкривання і захистом від затискання)	Бокові передні подушки безпеки SRS
Система розпізнавання голосу	Подушки-шторки безпеки SRS
Електропривід стоянкового гальма	Подушка безпеки для захисту колін водія
Підстаканники для водія і пасажирів	4-х сенсорна/4-х канальна система ABS з електронною системою розподілу
Підкермові пелюстки перемикання передач	Система активного керування вектором тяги (Active Torque Vectoring)
Датчик світла та дощу	Система допомоги при гальмуванні (педаль гальма має пріорітет)
Задні сидіння, що розкладаються у співвідношенні 60/40	Кріплення для дитячого сидіння (ISO-FIX)
Apple CarPlay/ Android Auto/ Інформаційно-розважальна система	Система допомоги при спуску
Зовнішній вигляд	Дитячі замки задніх дверей
Задні комбіновані LED-фари	Підголовники для задніх пасажирів - 3 шт.
Охоронні системи	Преднатягувачі і обмежувачі навантаження передніх ременів безпеки
Іммобілайзер	Триточкові ремені безпеки для задніх пасажирів - 3 шт.
Центральний замок з дистанційним керуванням	Система допомоги при старті на підйомі

Додаткові опції

Назва комплектації	2.0i-L ES	2.5i-Spt ES	2.5i-S ES
	Touring	Sport	Premium
	LI	OC	FR
Комфорт			
Матеріал оббивки сидінь	комбінований	комбінований з помаранчевими стрічками	шкіра (2 варіанти комбінації кольорів)
Електропривід переднього пасажирського сидіння	ні	ні	так
Сидіння водія з електроприводом (8 напрямків) та функцією пам'яті на 2 положення	так	так	так
Оздоблення приборної панелі	чорне та сріблясте	чорне із помаранчевими вставками	вставка чорний карбон
Задній центральний підлокітник з 2-ма тримачами для пляшок	чорний	чорний	чорний глянець
Підігрів передніх і задніх сидінь	так	так	так
Підігрів керма	так	так	так
Камери заднього виду (з омивачем), а також переднього і бокового огляду	так	так	так
Входи USB (2 гнізда) та AUX у нижній частині центральної консолі	так	так	так
Входи USB (2 гнізда) для зарядки пристроїв в задній частині центральної консолі	так	так	так
Двозонний клімат-контроль	так	так	так
Регулювання температури клімат-контролю рухами рук	так	так	так
Кермо і ручка перемикання передач зі шкіряним оздобленням	так	так	так
Регулювання нахилу спинок заднього ряду	ні	так + складання з багажного відділення	так + складання з багажного відділення
Система доступу без ключа Smart Entry і запуск двигуна кнопкою	так	так	так
Навігаційна система GPS	ні	так	так
Багатофункціональний дисплей TFT РК-дисплей (кольоровий)	так	так	так
Аудіо система (BT + USB), 4 динаміки (дисплей з діагоналлю 6.5 дюймів)	так	ні	ні
Аудіо система (BT + USB), 6 динаміків (дисплей з діагоналлю 8 дюймів)	ні	так	ні
Аудіо система Harman Kardon (BT + USB), з підсилювачем потужності, сабвуфером та 8 динаміками (дисплей з діагоналлю 8 дюймів)	ні	ні	так
Електропривід дверей багажного відділення з функцією програмування кута нахилу та автозакриттям всіх дверей	так	так	так
Зовнішній вигляд			
Люк	ні	ні	так
Тоновані задні стекла	так	так	так
LED фари головного світла. Денні ходові вогні замість протитуманних фар	ні	ні	ні
LED фари головного світла з денними ходовими вогнями та омивачами, що висуваються	так	так	так
Зовнішні дзеркала з функцією автоматичного складання	так	так	так
Протитуманні передні LED фари	ні	так	так
Передні протитуманні фари (галоген)	так	ні	ні
Задній протитуманний LED ліхтар	так	так	так
Легкосплавні колісні диски 225/60 R17	так	ні	ні
Легкосплавні колісні диски 225/55 R18	ні	чорні	так
Пластикові захисні накладки на передній і задній бампери та на передні і задні двері	чорні	чорні з помаранчевими вставками	сріблястий
Окантовка передніх протитуманних фар	колір кузова	чорна	хромована
Задній спойлер на даху	так	так	так
Рейлінги на даху	чорні	чорні з помаранчевими вставками	чорні із сріблястими вставками
Системи безпеки та допомоги водію			
X-Mode	базовий	2-х режимний (D.SNOW/MUD, SNOW/DIRT)	
Система SUBARU Intelligent Drive (Intelligent, Sport)	так	так	так
Автоматичний поворот бокового дзеркала донизу під час руху заднім ходом	так	так	так
Система контролю тиску в шинах	так	так	так
Система моніторингу водія (Driver Monitoring System)	так	так	так
Система автоматичного гальмування під час руху заднім ходом (RAB)	так	так	так
Автоматичне управління дальнім світлом фар (HBA)	так	так	так
Система виявлення перешкод позаду та по боках автомобіля (SRVD)	так	так	так
Функція адаптивного повороту фар головного світла (SRH)	так	так	так
Передаварійне керування гальмуванням (EyeSight)	так	так	так
Передаварійне керування дросельною заслінкою (EyeSight)	так	так	так
Адаптивний круїз-контроль (EyeSight)	так	так	так
Сигнал про рушання автомобіля попереду (EyeSight)	так	так	так
Попередження про перетинання дорожньої розмітки (EyeSight)	так	так	так
Система утримання в центрі полоси (EyeSight)	так	так	так
Автономне керування кермом у надзвичайних ситуаціях (EyeSight)	так	так	так
Роздрібні ціни на автомобілі 2025 року виробництва	**1 649 600**	**1 790 500**	**1 870 700**
Спеціальні роздрібні ціни на автомобілі 2024 року виробництва *	**1 586 100**	~~1 721 600~~ **1 687 200**	~~1 798 700~~ **1 762 800**

* Ціни вказані станом на 02.06.2025 року, пропозиція дійсна на лімітований склад автомобілів, більше подробиць на сайті www.subaru.ua

Даний документ надано дистриб'ютором ТОВ "СОДЖІТЗ АВТО УКРАЇНА" виключно для інформаційних цілей. Дистриб'ютор залишає за собою право в будь-який час змінювати вартість товарів, їх комплектації відповідно до внутрішніх процедур щодо ціноутворення та характеристик товару, що надходить від виробника. Ціна включає в себе ПДВ.

ВИРОБНИК: "SUBARU CORPORATION", **Японія**
Гаряча лінія дистриб'ютора Subaru ТОВ "СОДЖІТЗ АВТО УКРАЇНА" 0-800-507-100
www.subaru.ua

FORESTER

ТОВ «СОДЖІТЗ АВТО УКРАЇНА»
Офіційний дистриб'ютор Subaru
www.subaru.ua

Технічні характеристики

Двигун		2.0 атмосф.		2.5 атмосф.	
		Active	Touring	Sport	Premium
Трансмісія		Lineartronic			
Двигун					
Тип		Горизонтально-опозитний, 4-х циліндровий, 4-х тактний, бензиновий 16-ти клапанний з чотирма розподільними валами (DOHC)			
Діаметр циліндра і хід поршня	мм	84,0 X 90,0		94,0 X 90,0	
Робочий об'єм	см3	1995		2498	
Коефіцієнт стискання		12,5		12	
Паливна система		Пряме впорскування			
Ємність паливного бака	л	63			
Експлуатаційні характеристики					
Макс. Потужність	кВт(к.с)/об./хв	115 (156)/6000		136 (184)/5800	
Макс. оберт.момент	Нм(кгс.м)/об./хв	196 (20,0)/4000		239 (24,4)/4400	
Динаміка розгону от 0 до 100 км/год	с	10,3		9,5	
Макс.швидкість	км/год	193		207	
Витрата палива*	місто	л/100 км	9,0		9,3
	поза містом		6,2		6,3
	змішаний		7,2		7,4
Емісія CO2 *	місто	г/км	209		210
	поза містом		143		144
	змішаний		167		168
Коробка передач					
Передавальні числа в режимі ручного перемикання	Диапазон D		3,600-0,512		
	1-а передача		3,600		3,600
	2-а передача		2,155		2,323
	3-я передача		1,516		1,648
	4-а передача		1,042		1,241
	5-а передача		0,843		0,979
	6-а передача		0,667		0,747
	7-а передача		0,570		0,557
	Задній хід		3,687		
Головна передача			3,900		
Трансмісія					
Тип приводу		Система постійного повного приводу з активним розподілом обертального моменту			
Шасі					
Механізм рульового керування		Зубчато-рейковий тип з електропідсилювачем			
Підвіска	передня	Стійки МакФерсон			
	задня	Багатоважільна пружинна			
Мінімальний радіус розвороту	м	5,4			
Гальмівна система	передня / задня	Дискові, вентильовані			
Шини		225/60R17, 17×7"J		225/55R18, 18×7"J	
Розміри і маса					
Габаритна довжина	мм	4640			
Габаритна ширина	мм	1815			
Габаритна висота	мм	1730			
Колісна база	мм	2670			
Колія	передня мм	1565			
	задня мм	1570			
Дорожній просвіт	мм	220			
Споряджена маса	кг	1591-1661		1621-1692	
Маса буксируваного вантажу	кг	1300		1400	
Місткість	чел	5			
Об'єм багажного відділення**	л	1775			

*Витрата палива і викиди CO2 відповідають нормам ECE R101-01.
**Заміри зроблено за системою VDA (V214)

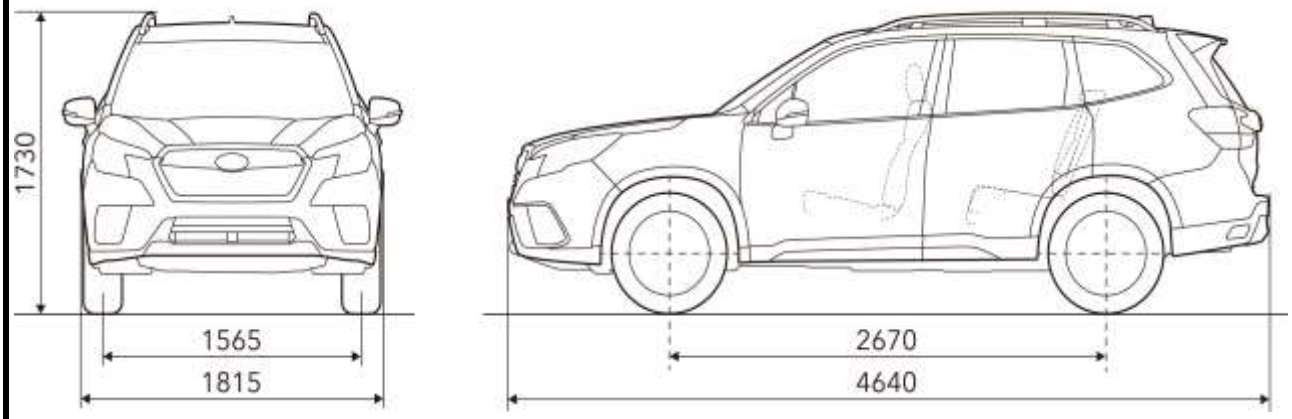

ВИРОБНИК: "SUBARU CORPORATION", **Японія**
Гаряча лінія дистриб'ютора Subaru ТОВ "СОДЖІТЗ АВТО УКРАЇНА"
0-800-507-100
www.subaru.ua